Backen **Typ A**

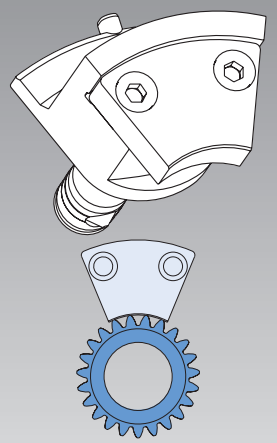

Außendurchmesserspannung

Backen **Typ B**

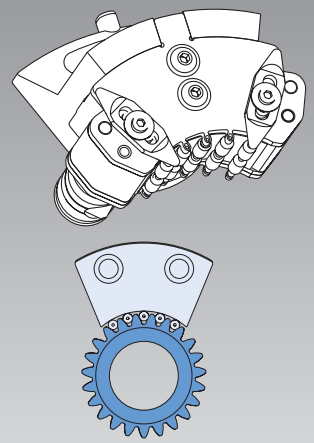

Zahnflankenspannung Rollenkäfig

Backen **Typ C**

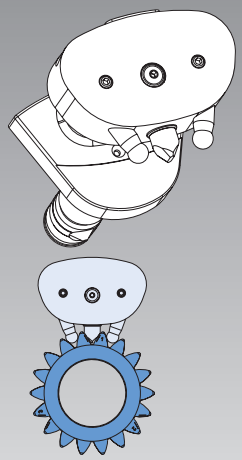

Zahnflankenspannung Spannbolzen

Betätigungszylinder SIN-DFR für D-PLUS

Technische Merkmale

- Spezialzylinder zum Betätigen des Membranspannfutters
- Große / kleine Kolbenfläche zum Öffnen / Schließen
- 1- oder 2-Medienzufuhr über Drehzuführungen
- Lineares Positions-Messsystem LPS 4.0 zur Überwachung des Kolbenhubes

Lieferumfang

- Zylinder mit Kit für LPS 4.0, ohne LPS 4.0 Wegmesssystem

LPS 4.0 siehe Gesamt-Katalog Seite 348

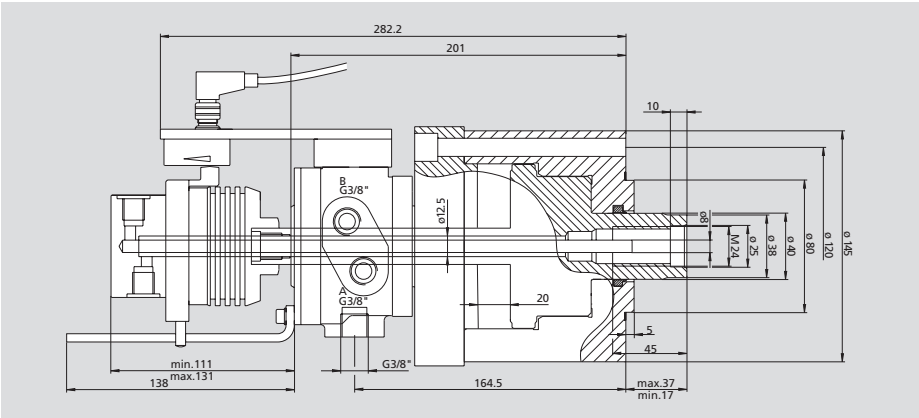

SIN-DFR-LPS 4.0 für Drehzuführung 1 Medium Id.-Nr. 046914 (ohne Drehzuführung*)
SIN-DFR-LPS 4.0 mit Drehzuführung 2 Medien Id.-Nr. 046887 (inkl. Drehzuführung für 2 Medien)

Kolbenfläche A Zug cm²	Kolbenfläche B Druck cm²	Druck A min. / max. bar	Druck B min. / max. bar	Zugkraft min. / max. kN	Druckkraft min. / max. (36 bar max.) kN	Drehzahl max. min⁻¹	Leckölmenge bei 30 bar / 50°C dm³ / min.	Masse Zylinder kg	Massen-trägheits-moment kg·m²	Masse Drehzuführung 1 Medium kg	Masse Drehzuführung 2 Medien kg
21	74	3 - 70	3 - 36	0.6 / 14	2.2 - 27	7000	1.5	9	0.016	0.4	1.5

* Im Bedarfsfall separat bestellen!
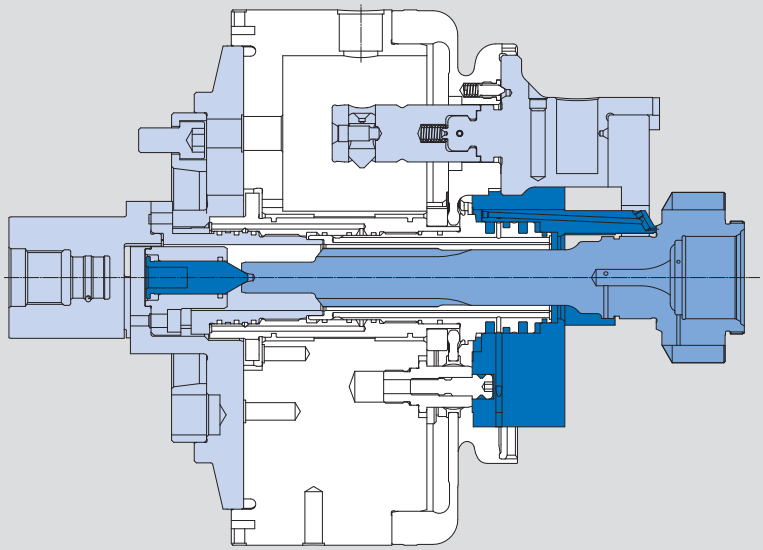
Anwendungsbeispiel